Informationen zum Systemstand

Hier finden Sie alle notwendigen technischen Informationen zu unserem Standsystem, das Sie mit der Anmeldung buchen können. Basierend auf einem Flächenraster von 2 x 2 m stehen Ihnen alle Standgrößen zur Verfügung.

Systemstand 4 qm Basis

Im Preis für den Systemstand sind enthalten:

/ Teppichboden (Rips, grau meliert)
/ Rückwand gemäß Breite Ihres Standes
/ 2 Seitenwände gemäß Tiefe Ihres Standes
/ 4 Buchleisten pro m Wand
/ 1 Sitzschrank pro m Rückwand
/ 1 Deckenrahmen pro 4 qm inkl. Stromschiene mit Anschluss (1 kW)
/ Stützwände bei Ständen > 8 qm (wie statisch notwendig)
/ Standschild mit Ihrem Firmennamen und Geschäftsort
/ Ausstellerausweise (Anzahl je nach Standfläche)

Systemstand Deluxe: Auf Wunsch & Nach Maß, 16 qm, in Teilbereich ohne Deckenrahmen, mit vorgesetzten Wandplatten und Digitaldruck.

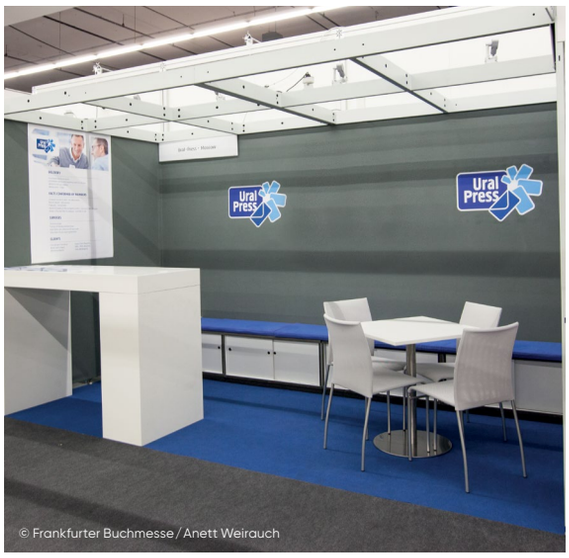

Systemstand mit Ausstattung & Extras

Zusätzlich können Sie mit der Anmeldung bestellen:

/ Möbel & Licht
/ Ausstattung & Extras
/ Oder Sie fordern ein Angebot für den Systemstand Deluxe (ab 12 qm): „Auf Wunsch & Nach Maß“ an.

Details unter „Ausstattung für Ihren Systemstand“ oder auf www.buchmesse.de/systemstand.

Beispiele Systemstände

Je nach Standgröße und -art sind aus statischen Gründen unterschiedliche stützende Elemente erforderlich, welche die Deckenrahmen tragen und zur Gesamtstabilität beitragen. Dies können einzelne Stützwände, meter- oder halbhohe Wände ebenso wie Eckverbünde aus den genannten Elementen sein. Die Buchleisten sind in der Perspektive nicht dargestellt.

Systemstand 4 qm

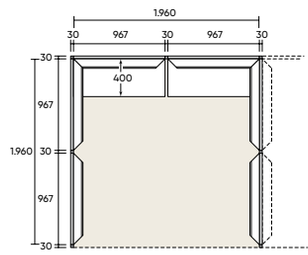

Maß (T × B): 2 m x 2 m – **Fläche:** 4 qm
Innenmaß: 1,96 m x 1,96 m
Preise:* € 1.348,– (Standardpreis)
€ 1.313,– (Sonderpreis Frühbucher)

Systemstand 8 qm

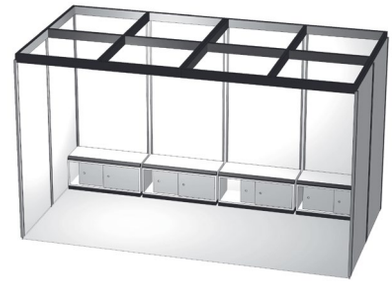

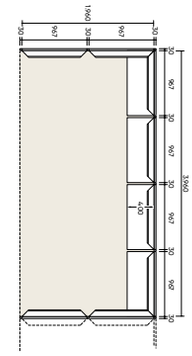

Maß (T × B): 2 m x 4 m – **Fläche:** 8 qm
Innenmaß: 1,96 m x 3,96 m
Preise:* € 3.625,– (Standardpreis)
€ 3.542,– (Sonderpreis Frühbucher)

Systemstand 12 qm

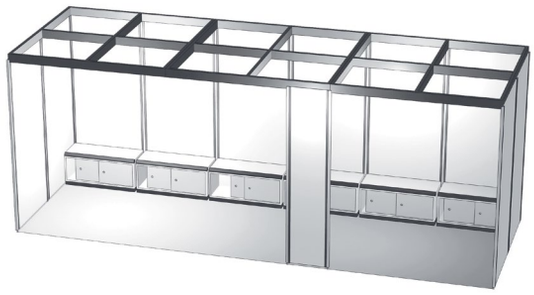

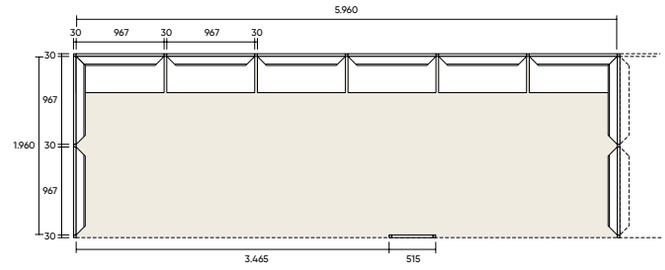

Maß (T × B): 2 m x 6 m – **Fläche:** 12 qm
Innenmaß: 1,96 m x 5,96 m

Preise:* € 6.415,– (Standardpreis)
€ 6.235,– (Sonderpreis Frühbucher)

Systemstand 24 qm

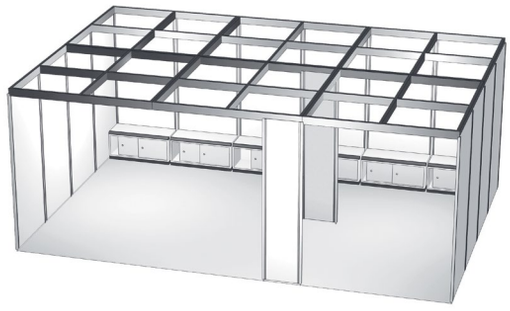

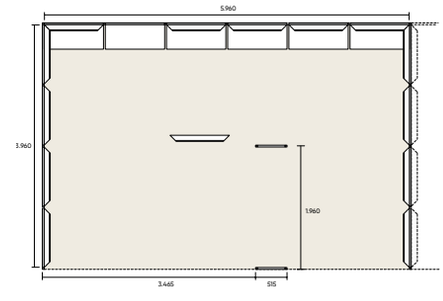

Maß (T × B): 4 m x 6 m – **Fläche:** 24 qm
Innenmaß: 3,96 m x 5,96 m

Preise:* € 12.582,– (Standardpreis)
€ 12.222,– (Sonderpreis Frühbucher)

* Die Preisbeispiele enthalten den Mietpreis für die Fläche mit Systemstand, den Umwelt- und Energiebeitrag sowie die Marketingpauschale für den Hauptaussteller. Gebühren für Mitaussteller werden gesondert erhoben und sind nicht in diesen Preisen enthalten. Alle Preise verstehen sich zzgl. der jeweils geschuldeten Mehrwertsteuer.

Detailmaße Systemstand

Eine Maßtoleranz von +/- 10 mm muss berücksichtigt werden.

Wandelement

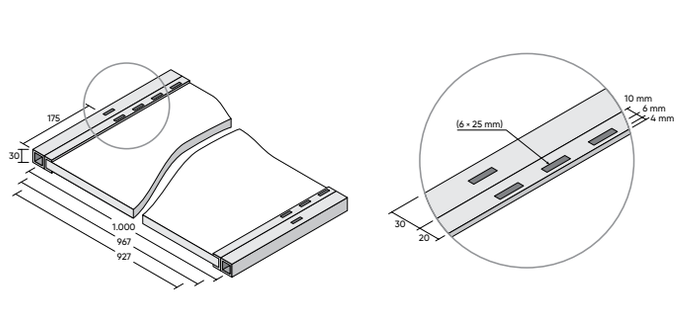

Maß (T x H x B): 24 mm x 2 250 mm x 927 mm

Maximale Belastung der Wand als Einzelwand: 55 kg.
Maximale Belastung der Wand im Verbund: 65 kg.

Stützwand mit zwei Prospekthaltern

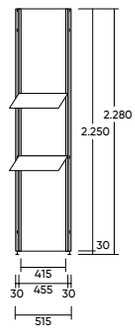

Maß (T x H x B): 24 mm x 2 250 mm x 415 mm
Je Stützwand maximal zwei Prospekthalter, maximale Belastung: 3 kg je Prospekthalter.
Stützwände, die an Rück- oder Seitenwände grenzen, haben keinen Prospekthalter.

Deckenrahmen

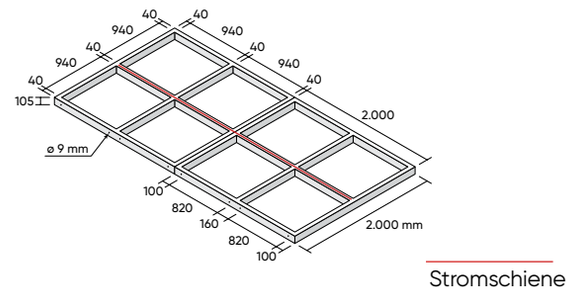

Zwei nebeneinanderliegende Deckenrahmen mit jeweils oben quer liegender Stromschiene.

Sitzschrank

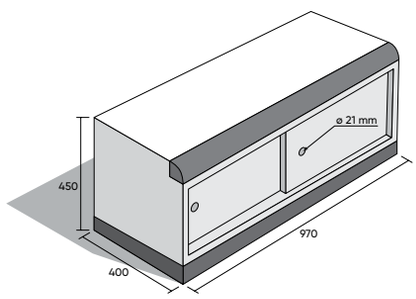

Schlösser können auf der Messe gekauft werden.
Sitzschränke dürfen nicht übereinander gestapelt werden.
Maximale Belastung: 100 kg je Sitzschrank.

Buchleiste

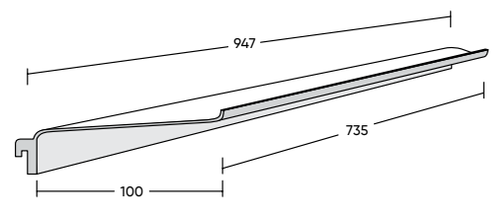

Maximale Belastung: 10 kg je Buchleiste.

Standschild

Steckdose

Die Steckdose ist direkt an der Stromschiene am Deckenraster befestigt. Zusätzliche Steckdosen sind separat über unseren Vertragselektriker (electronica GmbH) zu bestellen. Auch alle weiteren Arbeiten wie das Legen von Leitungen und zusätzliche Kilowatt müssen direkt bei diesem bestellt und bezahlt werden. Kontakt siehe **www.buchmesse.de/dienstleister**.

Ausstattung für Ihren Systemstand

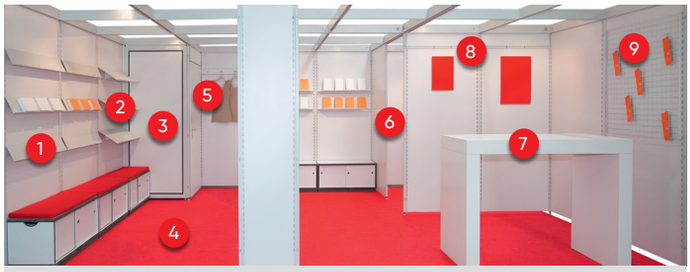

1. Halbhohe Schrägablage
2. Schrägablage
3. Kabine 1 x 1 m
4. Teppichboden (rot)
5. Garderobenleiste
6. Kabine ohne Tür 2 x 2 m
7. Theke 1,5 m
8. Galerieschiene
9. Dekorationsgitter

10. Ablage XL
11. Sitzkissen (rot)
12. Möbel & Licht M
13. Schrankmodul 1 m
14. Kabine mit Tür 2 x 2 m
15. PC-Schrank/Pult
16. Halbhohe Wand mit Hängeregal

Möbel & Licht

Möbel und Licht für Ihren Systemstand können Sie gleich mit der Anmeldung des Messestands im Paket bestellen. Qualität und Farbauswahl entsprechen Standardneuware.

	Stuhl	Tisch (70 × 70 cm)	Papierkorb	Strahler	
Licht XS	–	–	–	2	€ 126,–
Möbel & Licht S	2	1	1	2	€ 195,–
Möbel & Licht M	3	1	1	4	€ 312,–
Möbel & Licht L	6	2	2	6	€ 518,–
Möbel & Licht XL	6	2	2	8	€ 611,–
Möbel & Licht XXL	9	3	2	10	€ 812,–

Alle Preise verstehen sich zzgl. der jeweils geschuldeten Mehrwertsteuer.

Ihr Vertragspartner ist die Frankfurter Buchmesse GmbH.

Wenn Sie zusätzlich einzelne Möbelstücke bestellen möchten, wenden Sie sich bitte direkt an:
Messe Frankfurt Medien und Service GmbH
Fairconstruction
Mietmöbel und Bodenbeläge
Tel.: +49 (0) 69 7575-3521, -6570, -5287
Fax: +49 (0) 69 7575-6285
E-Mail: ausstattung@messefrankfurt.com

Wenn Sie zusätzlich einzelne Strahler bestellen möchten, wenden Sie sich bitte direkt an:
Messe Frankfurt Medien und Service GmbH
Fairconstruction
Tel.: +49 (0) 69 7575 - 6001
E-Mail: SMP@messefrankfurt.com

Weitere Informationen finden Sie auf **www.buchmesse.de/dienstleister**.

Ausstattung & Extras

Alle genannten Preise verstehen sich zuzüglich der jeweils geschuldeten Mehrwertsteuer.
Die Bemaßung der Detailzeichnungen erfolgt in mm.

Kabine 2x2 m, mit Tür

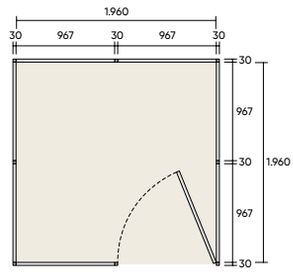

Preis: € 770,–

Kabine 2x2 m, ohne Tür

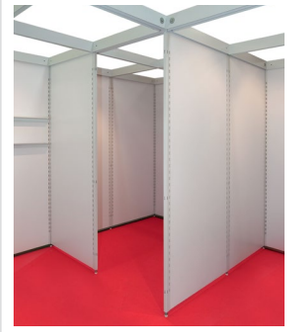

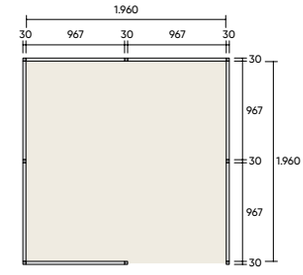

Preis: € 428,–

Kabine 1 x1 m, mit Tür und Schrankmodul hinten links

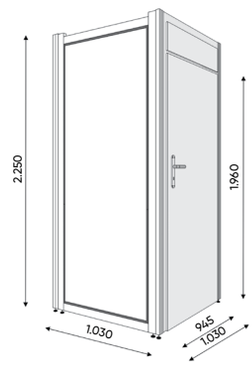

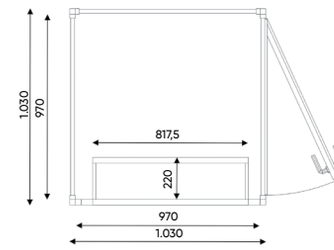

Kabine bestehend aus 1 m Türelement und 1 m Schrankmodul (rückwärtige und seitliche Begrenzung durch Standrückwand).
Preis: € 1.109,–

Kabine 1 x1 m, mit Tür und Schrankmodul hinten rechts

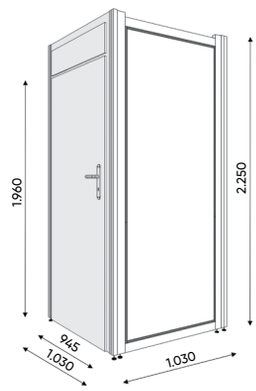

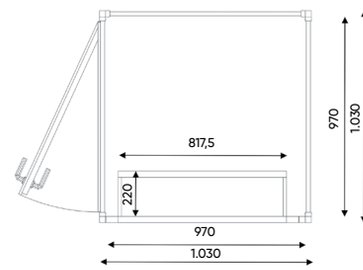

Kabine bestehend aus 1 m Türelement und 1 m Schrankmodul (rückwärtige und seitliche Begrenzung durch Standrückwand).
Preis: € 1.109,–

Schrankmodul 1 m

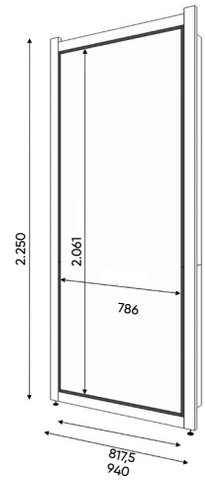

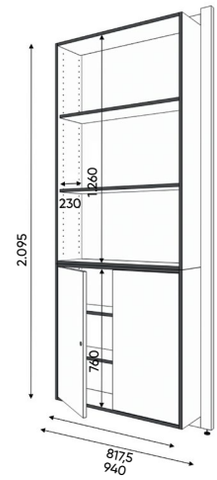

Großes Schrankmodul mit vier Einlegeböden und abschließbarem Unterschrank, Rückseite bündig mit Rahmenelement.
Das Schrankmodul kann ausschließlich im Standinneren positioniert werden (nicht an der Rückseite und den Seitenwänden).
Preis: € 857,–

Halbhohe Wand mit Hängeregal 2 m

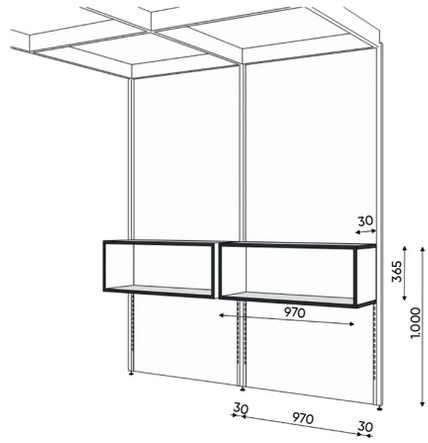

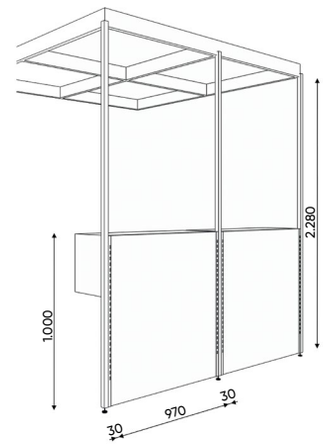

Das Hängeregal darf nur im Standinneren hängen. Bei Eckständen werden beide Hängeregale ausgeliefert und versetzt aufgehängt.
Je Meter Wand darf nur ein Hängeregal gehängt werden. Maximale Belastung pro Regal: 12 kg.
Preis: € 206,–

PC-Schrank/Pult

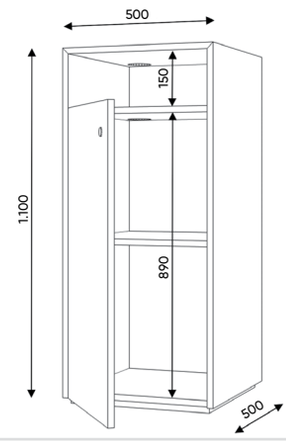

PC-Schrank mit abschließbarer Tür, offenem Ablagefach und Kabelauslass.
Preis: € 199,–

Theke 1,5 m

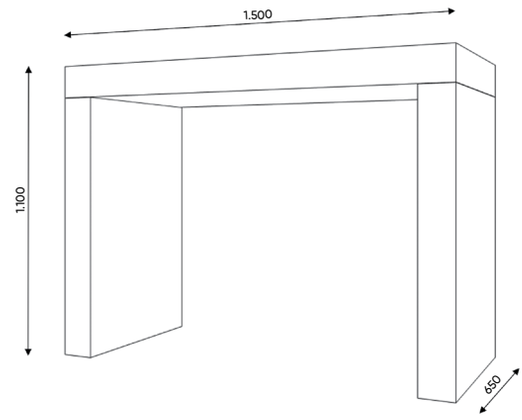

Großes Thekenelement, Oberfläche weiß/matt.
Preis: € 254,–

Theke 1,5 m, mit Unterschrank

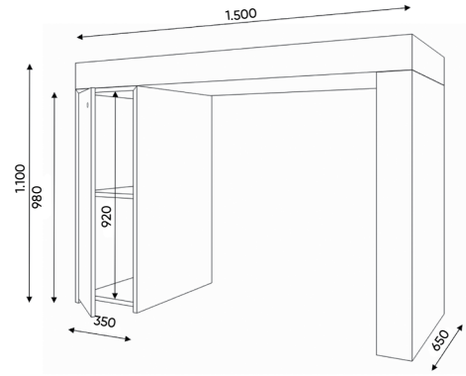

Großes Thekenelement, Oberfläche weiß/matt, mit abschließbarem Unterschrank.
Preis: € 351,–

Theke 0,75 m

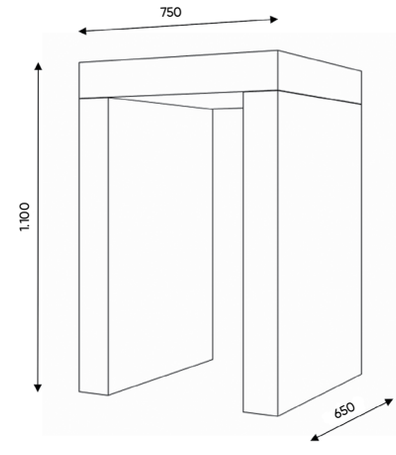

Kleines Thekenelement, Oberfläche weiß/matt.
Preis: € 199,–

Theke 0,75 m, mit Unterschrank

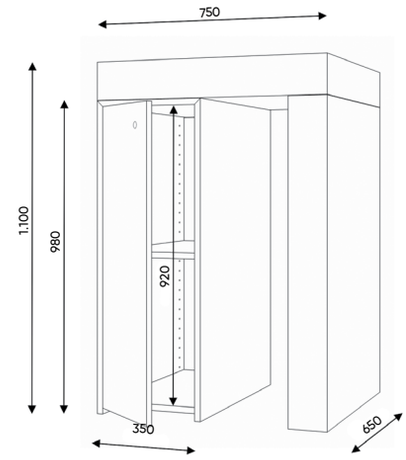

Kleines Thekenelement, Oberfläche weiß/matt, mit abschließbarem Unterschrank.
Preis: € 291,–

Ablage XL

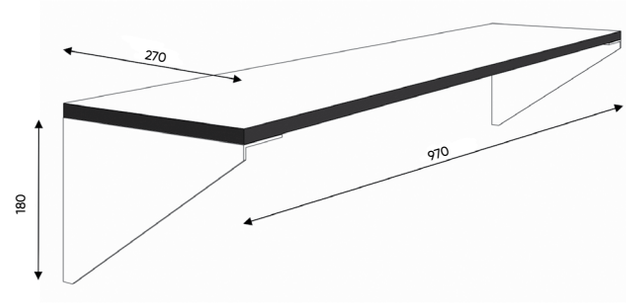

Tiefe Regalablage, in Systemwand eingehängt. Maximale Belastung: 55 kg.
Preis: € 70,–

Schrägablage

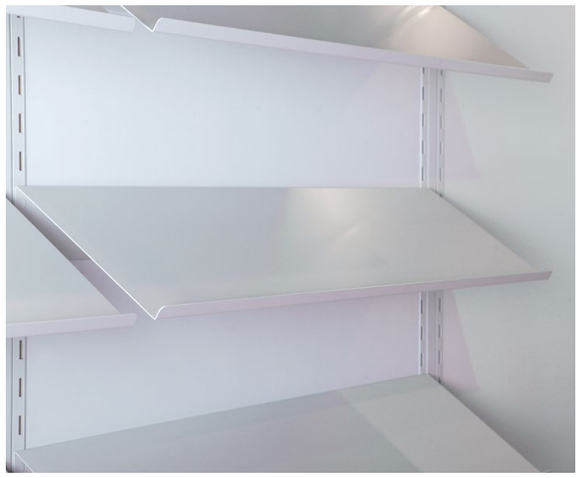

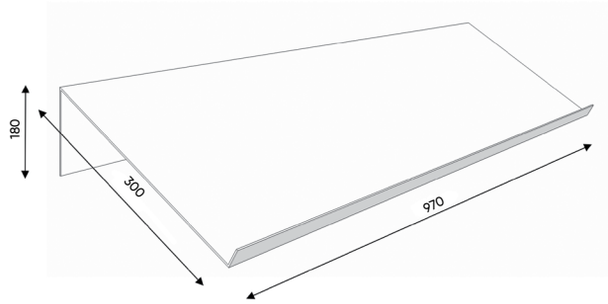

Schräges Ablageelement, in Systemwand eingehängt. Ideal für die Präsentation von Zeitschriften, Broschüren oder Noten.
Maximale Belastung: 7 kg.
Preis: € 90,–

Halbhohe Schrägablage

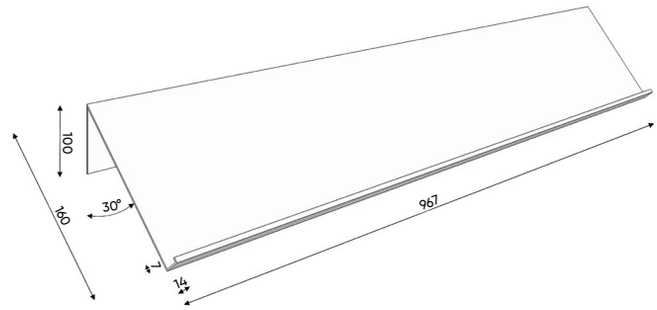

Halbhohes schräges Ablageelement, in Systemwand eingehängt. Ideal für die Präsentation von CDs, Hörbüchern, Notizblöcken, Postkarten etc.
Maximale Belastung: 5 kg.
Preis: € 53,–

Garderobenleiste

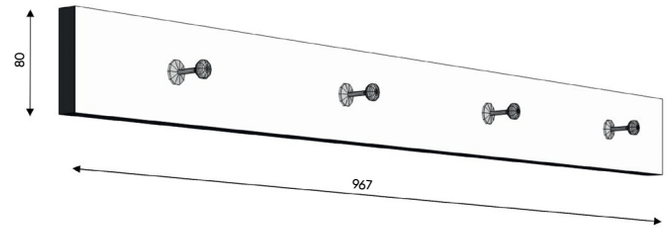

Holzleiste mit vier Haken, z. B. für die Kabine, in Systemwand eingehängt. Maximale Belastung pro Haken: 2 kg.
Die Kleiderbügel sind nicht im Angebot enthalten.
Preis: € 33,–

Galerieschiene

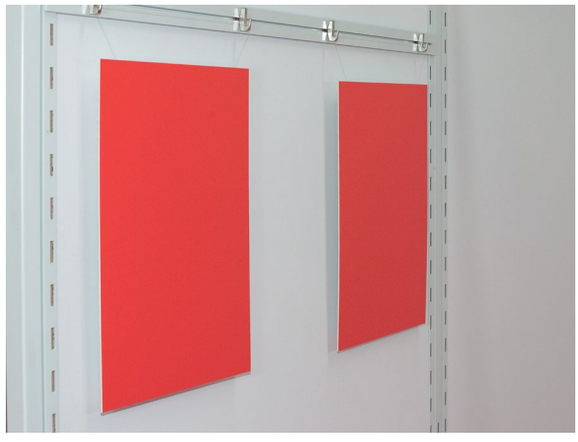

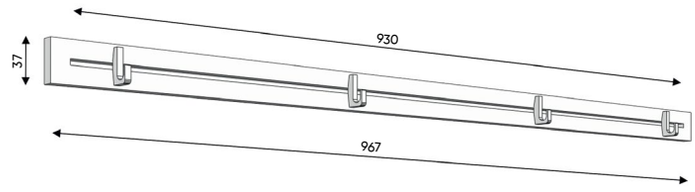

Schmale Leiste mit vier verstellbaren Haken für die Befestigung von Bilderrahmen, Postern etc., in Systemwand eingehängt.
Maximale Belastung pro Haken: 1 kg. Die Dekoration ist nicht im Angebot enthalten.
Preis: € 47,–

Dekorationsgitter

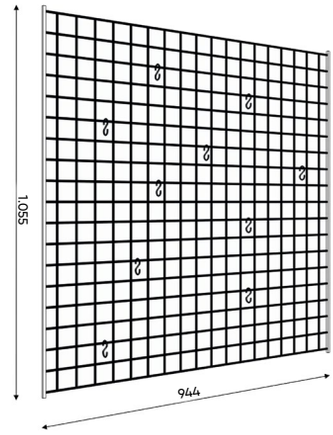

Gitterelement mit zehn S-Haken, in Systemwand eingehängt. Ideal für die Präsentation von Kalendern und Non-Book-Artikeln.
Maximale Belastung: 20 kg.
Preis: € 76,–

Farbiger Teppichboden

Rips 980
Schwarz

Rips 840
Perlmutt

Rips 400
Rot

Rips 650
Marine

Preis pro qm: € 15,–

Textile Wandbespannung

Schwarz
347

Grau
331

Rot
464

Blau
168

Preis pro lfdm: € 80,–
Textile Türbespannung: € 162,– (an Ständen mit Kabine)

Ergänzend zur textilen Wandbespannung liefert Ihnen der Dienstleister einen Umschlag mit einer Klinge an Ihren Stand. Mit dieser Klinge können Sie selbst Löcher in der textilen Wandbespannung an den Stellen anbringen, die für die Buchleisten vorgesehen sind. So können Sie die Buchleisten nach Ihren Wünschen platzieren.

Kissen für Sitzschränke ca. 0,4x0,8 m

Schwarz
347

Grau
331

Rot
464

Blau
168

Preis: € 57,–

Auszug aus den Geschäftsbedingungen für Zusatzleistungen für Systemstände (Teil III der Teilnahmebedingungen):

Standfertigstellung
Die Übergabe erfolgt spätestens im Laufe des letzten Aufbautages (9. Oktober 2018). Schäden und sonstige Anmerkungen sind der Frankfurter Buchmesse GmbH, Ausstellerservice Halle 4.C, unverzüglich mitzuteilen. Der Rückbau erfolgt am letzten Messetag nach Ende der Veranstaltung.

Bestellfristen
Bestellungen von Produkten aus „Ausstattung & Extras" nach dem 31. August 2018 sind nach Absprache möglich, eine Umsetzung kann jedoch nur nach Prüfung der Verfügbarkeit gewährleistet werden.

Stornobedingungen
Die Stornierung der bestellten Ware von Produkten aus „Ausstattung & Extras" ist bis zum 10. September 2018 gegen eine Bearbeitungspauschale von 65 Euro möglich. Ab 11. September 2018 fallen 100 Prozent vom Gesamtpreis der bestellten Ware als Stornogebühr an.

Internetanschlüsse
Internetanschlüsse müssen vom Aussteller direkt beim offiziellen Messedienstleister bestellt werden. Empfohlen wird eine verkabelte Internetverbindung, damit ein kontinuierlicher Internetzugang ohne Störungen gewährleistet ist. Die Internetleitungen müssen beim Dienstleister so bestellt werden, dass diese bodenseits in der Nähe der Bildschirme/Arbeitspulte liegen.